ЦЕНТР ПИЩЕВОГО ОБОРУДОВАНИЯ

141069, Московская обл., Королев г, Первомайский мкр., Советская ул., дом 29, 2 этаж, помещение 208
Р/с: 40702810300001497861 в Банке АО "РАЙФФАЙЗЕНБАНК" г. Москва
К/с: 30101810200000000700; БИК: 044525700

ОГРН 1145029011380; ОКПО 34908550
ИНН/КПП 5029189904/501801001
Телефон: +7(499) 707-77-87, +7(499) 641-06-91, +7 (495) 142-14-34, 8(800) 707-10-89 Сайт: www.cporu.ru E-mail: info@cporu.ru

Лист перфорированный усиленный 600х800х12 Алюминий 2,0 мм

Внимание, изображение товара может отличаться от реального в зависимости от модели и выбранной модификации!

1. Назначение, область применения.

Лист алюминиевый перфорированный предназначен для применения на пищевых предприятиях. Используется для выпечки кондитерских и хлебобулочных изделий, а также их охлаждения и заморозки. Подходят для сушки и заморозки полуфабрикатов и ягод.

Лист изготовлен из алюминия, который обеспечивает хорошую теплопроводность, равномерное распределение тепла и быстрый нагрев. По периметру листа каркас из профильной трубы для увеличения прочности и срока эксплуатации. К каркасу лист надежно крепится при помощи заклепок.

Размер перфорации 3 мм. Время выпечки на перфорированном листе сокращается до 40%, что увеличивает производительность в смену и уменьшает расходы.

Лист на профиле имеет высокую прочность и стойкость к коррозии, что делает его идеальным для использования в пищевой промышленности.

Подходит для использования в печах, расстоечных шкафах, коптильно-варочных камерах, камерах охлаждения и заморозки.

2. Особенности.

- перфорация Rv 3-5 мм;
- углы сварены аргонодуговой сваркой;
- профиль по периметру.

Конструктив

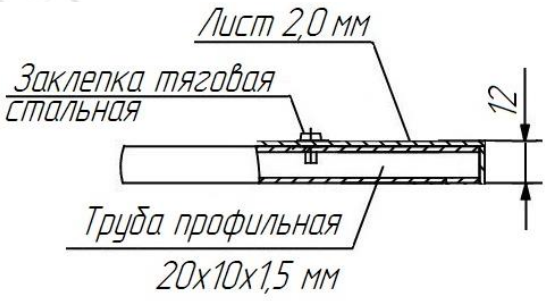

Перфорация

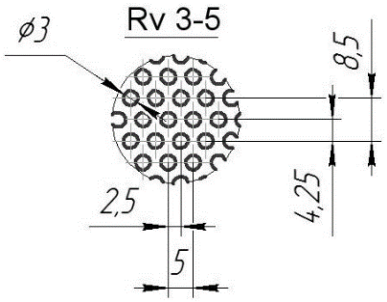

3. Технические характеристики.

МАТЕРИАЛ

Материал изготовления	Алюминий пищевой
Толщина металла	2,0 мм
Покрытие	без покрытия

ПАРАМЕТРЫ

Ширина (внешний габарит)	600 мм
Длина (внешний габарит)	800 мм
Высота (внешний габарит)	12 мм
Количество бортов	без бортов
Каркас	профильная труба 20х10х1,5 мм
Крепление листа на раме	заклепки из нержавеющей стали
Тип перфорации	Rv
Размер отверстия перфорации	ø 3 мм
Вес листа	2,09 кг

Изготавливаются согласно ТУ-28.93.15-002-34908550-2020 от 19.01.2021 года.

4. Подготовка к использованию.

1. Освободить изделие от упаковки.
2. Промыть в теплой проточной воде с моющим средством.
3. Стряхнуть остатки воды, просушить.
4. Равномерно смазать маслом, прокалить в печи при t~220-240^0 С 30 минут.

5. Условия эксплуатации.

Температура нагрева	до + 240^0 С
Температура охлаждения	до - 40^0 С
Максимальная распределенная нагрузка	до 5 кг

6. Правила эксплуатации.

Для обеспечения оптимальной эксплуатации листа перфорированного усиленного необходимо соблюдать следующие правила:

1. Не производить расстойку хлебобулочных изделий непосредственно на листе без подложки.

2. Очистка и уход. Мыть изделие рекомендуется после каждого использования мягким моющим средством в теплой проточной воде. Стойкие и затвердевшие загрязнения предварительно размочить и удалить при помощи силиконовых, пластиковых или деревянных скребков. Для обработки поверхности не использовать средств с хлором и аммиаком, это может привести к помутнению металла. Не допускается очистка составами, содержащими абразивы, появление микротрещин может стать причиной скопления бактерий на поверхности листа.
Перед применением лист просушить в вертикальном положении в специализированных подставках.

3. При работе с листом применять только деревянные, силиконовые, пластиковые лопатки и скребки, а также инвентарь со специальным покрытием. Запрещается подвергать лист механическому воздействию.

4. Максимальная нагрузка. Не следует перегружать лист, загружая слишком много продукции. Это может привести к повреждению и нарушению техники безопасности. Максимально допустимая распределенная нагрузка на лист не должна превышать 5 кг. Продукция должна быть равномерно распределена по всей поверхности во избежание неравномерного нагрева и последующей деформации.

5. Температурные условия. Лист предназначена для работы при температуре от -40 до +240^0 С. Не допускать резких перепадов температуры, чтобы избежать деформации или повреждения. Не нагревать на открытом огне.

6. При работе с листом необходимо соблюдать все требования по безопасности на производстве.

7. Хранить лист вертикальными рядами, расположив ребрами в специализированных подставках или на уровнях в тележке. Допускается хранение листов одноблочной (прямой) укладкой один на один со специальной прокладкой между ними в ровную стопку высотой не более 1000 мм без смещений, на ровной поверхности.

Соблюдение данных условий эксплуатации поможет обеспечить оптимальную производительность и долговечность листа перфорированного усиленного.

7. Гарантия.

Гарантийный срок составляет 12 месяцев со дня продажи при условии соблюдения правил и условий эксплуатации.

Федеральное медико-биологическое агентство
Федеральное государственное бюджетное учреждение здравоохранения
Головной центр гигиены и эпидемиологии

ОРГАН ИНСПЕКЦИИ
адрес: 123182, г. Москва, 1-й Пехотный переулок, д. 6
телефон/факс: Тел. (499) 190-4861, Факс (499) 196-6277

АТТЕСТАТ АККРЕДИТАЦИИ
№ RA.RU.710138

УТВЕРЖДАЮ
Заместитель руководителя Органа инспекции
А.И. Петухов
М.п.

от «05» 05 2016 г. № 632 от/2016

ЭКСПЕРТНОЕ ЗАКЛЮЧЕНИЕ

по результатам лабораторно-инструментальных исследований

Рассмотрен протокол № 777/777-ТО-16-03 от 18.03.2016.

на основании заявления № 069/02-2016 от 25.03.2016г.

Организация-изготовитель: ООО «ЦЕНТР ПИЩЕВОГО ОБОРУДОВАНИЯ»,
Адрес: 141069, Россия, Московская обл., Королев г., Первомайский мкр., Советская ул., д. 27.
Получатель: ООО «ЦЕНТР ПИЩЕВОГО ОБОРУДОВАНИЯ»,
Адрес: 141069, Россия, Московская обл., Королев г., Первомайский мкр., Советская ул., д. 27
Наименование продукции: Инвентарь хлебопекарный и кондитерский: формы для выпечки и заморозки (в.т.ч. с антипригарным покрытием), формы для выпечки хлеба (в.т.ч. с антипригарным покрытием), противни и листы кондитерские (в.т.ч. с антипригарным покрытием), венчики и лопатки для взбивальных машин.

Область применения: Кондитерское и хлебопекарное производство
Перечень документов, представленных на экспертизу: 1. Заявление; 2. Протокол испытаний № 777/777-ТО-16-03 от 18.03.2016. Орехово-Зуевский филиал ФБУ «ЦСМ Московской области»; 4. ТУ 5131-001-34908550-2014.

Характеристика продукции: Противни, формы и листы кондитерские, противни перфорированные, венчики и лопатки изготавливаются из пищевой нержавеющей стали марок (AISI 430, AISI 304) и пищевого алюминия. Для более долгой эксплуатации в

кондитерском и хлебопекарном производстве изготавливаем противни и формы для выпечки с отбортовкой. Наши противни, формы, венчики и лопатки кондитерские и листы кондитерские предназначены не только для хлебопекарных и кондитерских предприятий, а так же для комбинатов питания, ресторанов, кафе, столовых и т. п.

Заявленные сведения о технической компетенции и независимости: АИЦ Орехово-Зуевский филиал ФБУ «Государственный региональный центр стандартизации, метрологии и испытаний в Московской области» - аттестат аккредитации № РОСС RU.0001.21ПТ43 действителен до 07.04.2016

ГИГИЕНИЧЕСКАЯ ХАРАКТЕРИСТИКА ПРОДУКЦИИ

Согласно протоколу № 777/777-ТО-16-03 от 18.03.2016, АИЦ Орехово-Зуевского филиала ФБУ «Государственный региональный центр стандартизации, метрологии и испытаний в Московской области», типовые образцы продукции: Инвентаря хлебопекарного и кондитерского: формы для выпечки и заморозки (в.т.ч. с антипригарным покрытием), формы для выпечки хлеба (в.т.ч. с антипригарным покрытием),противни и листы кондитерские (в.т.ч. с антипригарным покрытием), венчики и лопатки для взбивальных машин., были подвергнуты испытаниям по показателям безопасности на соответствие требованиям Единых Санитарно-эпидемиологических и гигиенических требований к товарам, подлежащим санитарно-эпидемиологическому надзору (контролю), утв. Решением Комиссии таможенного союза № 299 от 28.05.2010 (Гл. II, Раздел 16).

Вещества, показатели (факторы):

Определяемый показатель	ПДК и нормы	Результаты испытаний
для фрагмента (фторопласт)		
Органолептические показатели водных вытяжек при исследовании материалов, предназначенных для контакта с пищевыми продуктами с влажностью более 15%		
Запах (баллы)	не более 1	отсутствует
Привкус	не допускается	отсутствует
Муть	не допускается	отсутствует
Осадок	не допускается	отсутствует
Санитарно – химические миграционные показатели Модельная среда – дистиллированная вода Время экспозиции 24 часа. Температура заливочного раствора 24°С (далее комнатная)		
Фтор-ион, мг/л, не более	0,5	<0,01
Формальдегид, мг/л, не более	0,1	<0,01
Гексан, мг/л, не более	0,1	<0,01
Гептан, мг/л, не более	0,1	<0,01
для фрагмента (сталь)		
Органолептические показатели водных вытяжек при исследовании материалов, предназначенных для контакта с пищевыми продуктами с влажностью более 15%		
Запах (баллы)	не более 1	отсутствует
Привкус	не допускается	отсутствует
Муть	не допускается	отсутствует
Осадок	не допускается	отсутствует

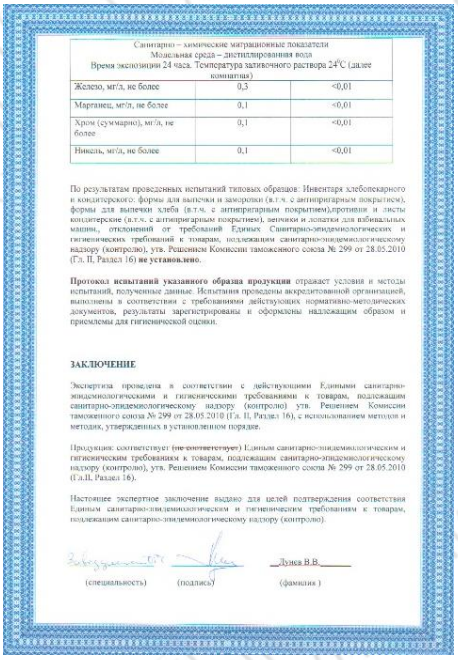

Санитарно – химические миграционные показатели Модельная среда – дистиллированная вода Время экспозиции 24 часа. Температура заливочного раствора 24°С (далее комнатная)		
Железо, мг/л, не более	0,3	<0,01
Марганец, мг/л, не более	0,1	<0,01
Хром (суммарно), мг/л, не более	0,1	<0,01
Никель, мг/л, не более	0,1	<0,01

По результатам проведенных испытаний типовых образцов: Инвентаря хлебопекарного и кондитерского: формы для выпечки и заморозки (в.т.ч. с антипригарным покрытием), формы для выпечки хлеба (в.т.ч. с антипригарным покрытием),противни и листы кондитерские (в.т.ч. с антипригарным покрытием), венчики и лопатки для взбивальных машин., отклонений от требований Единых Санитарно-эпидемиологических и гигиенических требований к товарам, подлежащим санитарно-эпидемиологическому надзору (контролю), утв. Решением Комиссии таможенного союза № 299 от 28.05.2010 (Гл. II, Раздел 16) **не установлено.**

Протокол испытаний указанного образца продукции отражает условия и методы испытаний, полученные данные. Испытания проведены аккредитованной организацией, выполнены в соответствии с требованиями действующих нормативно-методических документов, результаты зарегистрированы и оформлены надлежащим образом и приемлемы для гигиенической оценки.

ЗАКЛЮЧЕНИЕ

Экспертиза проведена в соответствии с действующими Едиными санитарно-эпидемиологическими и гигиеническими требованиями к товарам, подлежащим санитарно-эпидемиологическому надзору (контролю) утв. Решением Комиссии таможенного союза № 299 от 28.05.2010 (Гл. II, Раздел 16), с использованием методов и методик, утвержденных в установленном порядке.

Продукция: соответствует (~~не соответствует~~) Единым санитарно-эпидемиологическим и гигиеническим требованиям к товарам, подлежащим санитарно-эпидемиологическому надзору (контролю), утв. Решением Комиссии таможенного союза № 299 от 28.05.2010 (Гл.II, Раздел 16).

Настоящее экспертное заключение выдано для целей подтверждения соответствия Единым санитарно-эпидемиологическим и гигиеническим требованиям к товарам, подлежащим санитарно-эпидемиологическому надзору (контролю).

(специальность) (подпись) Дунев В.В. (фамилия)